TC-PG 1000

D **Originalbetriebsanleitung**
Stromerzeuger

GB **Original operating instructions**
Power Generator

F **Instructions d'origine**
Générateur de courant

I **Istruzioni per l'uso originali**
Generatore di corrente

DK/N **Original betjeningsvejledning**
Generator

S **Original-bruksanvisning**
Strömgenerator

HR/BIH **Originalne upute za uporabu**
Generator

RS **Originalna uputstva za upotrebu**
Generator struje

CZ **Originální návod k obsluze**
Generátor

SK **Originálny návod na obsluhu**
Elektrický generátor

1

Art.-Nr.: 41.525.30 **I.-Nr.: 11016**

EH 12/2016 (01)

1

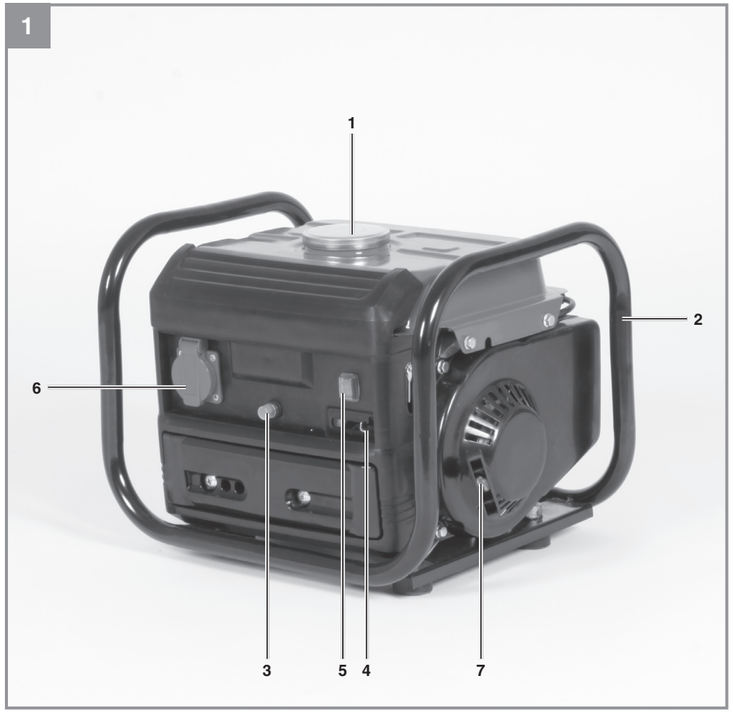

2

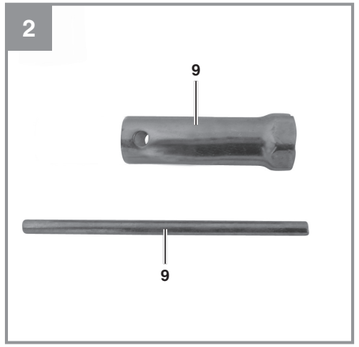

3

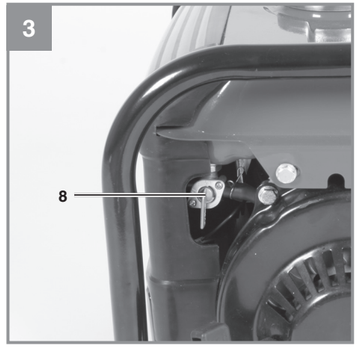

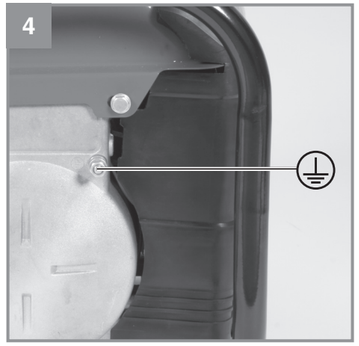
4

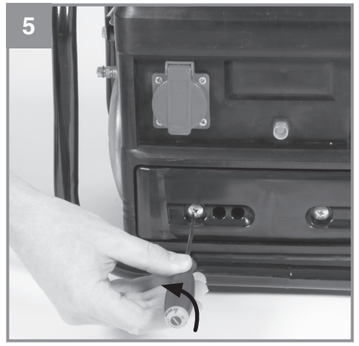
5

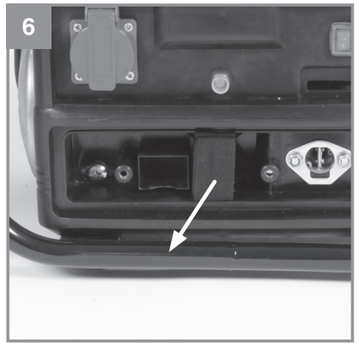
6

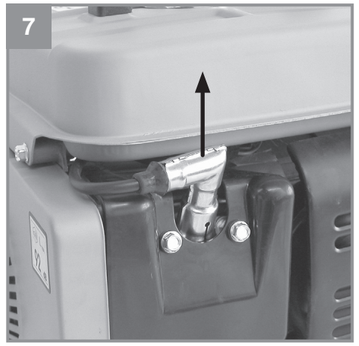
7

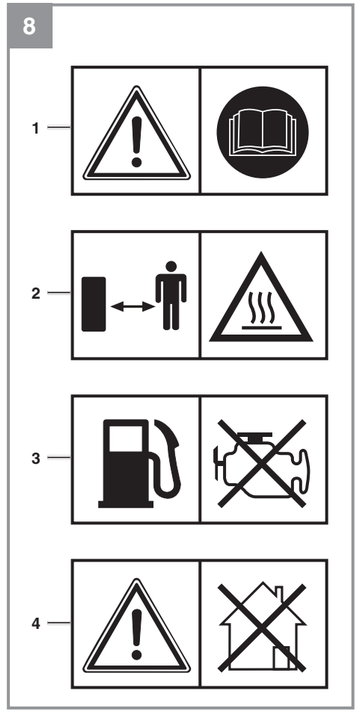
8
1
2
3
4